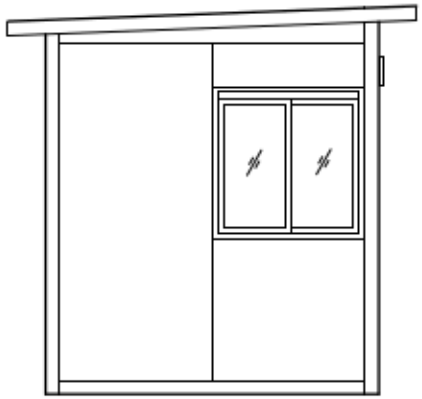

【Ｂ立面図】

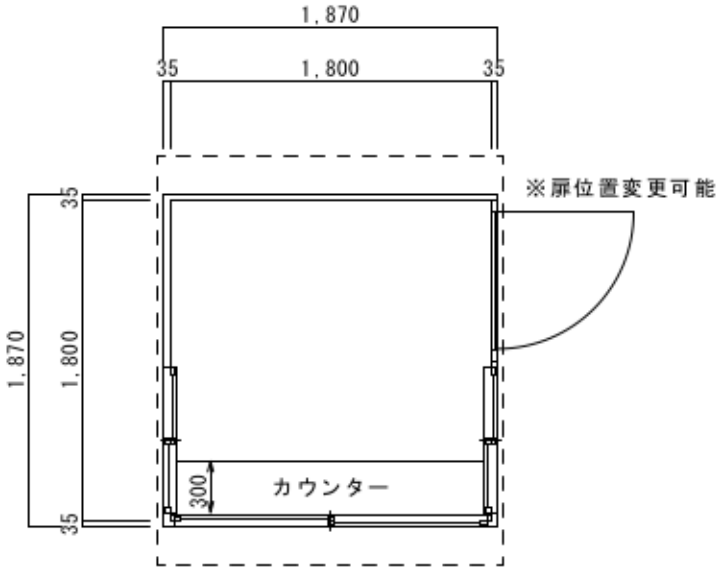

【平面図】

【仕様表】

品名、型式	ＯＫ－３
屋根、破風	溶融亜鉛鋼板 t=0.6～1.0mm メラミン焼付け塗装仕上
柱、パネル押え	溶融亜鉛鋼板 t=0.6～1.0mm メラミン焼付け塗装仕上
パネル	溶融亜鉛鋼板 t=0.6mm メラミン焼付け塗装仕上
出入り口	スチールドア： 溶融亜鉛鋼板 t=0.8mm メラミン焼付け塗装仕上
床	耐水合板 t=12mm
フレーム	溶融亜鉛鋼板 t=1.6～2.3mm メラミン焼付け塗装仕上
根太	高耐食メッキ鋼板 t=1.6～2.3mm
建具　窓	アルミサッシ 透明ガラス標準　ブロンズカラー
【適用事項】	
■建具位置変更可能　■ドア右吊元標準　■ドアクローザー別途	
■風対策別途	

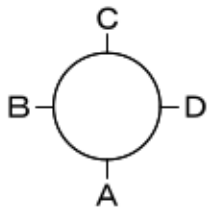

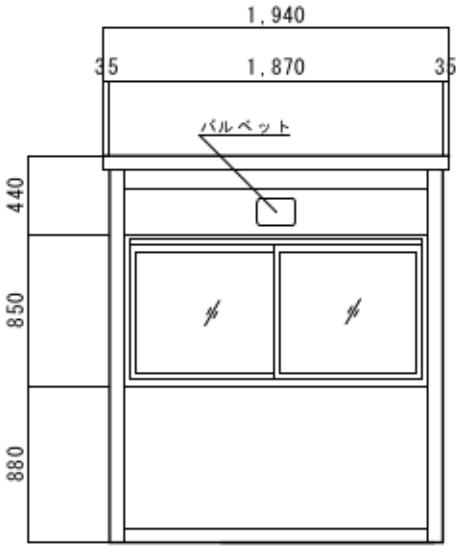

【Ａ立面図】

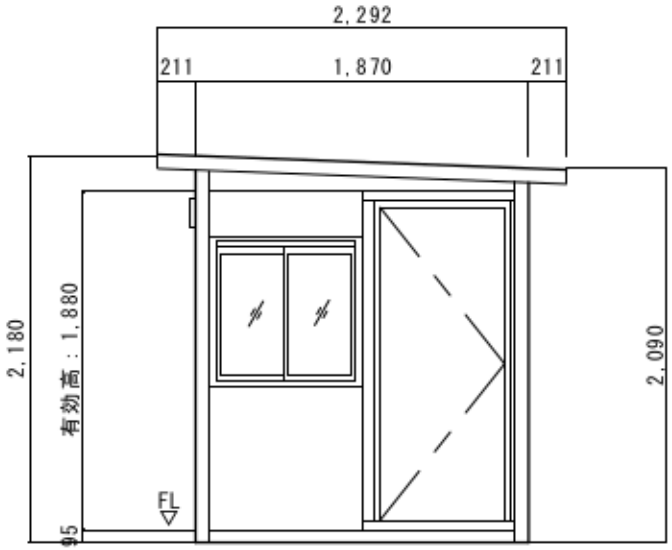

【Ｄ立面図】

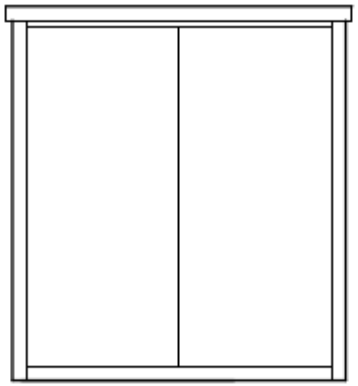

【Ｃ立面図】

工事件名	図面名称	縮尺	年　月　日	図面No.	作成者	検印
	ガードマンハウス　ＯＫ－３　平面図　立面図	１／３０				